TechnoVeins

USB Aタイプコネクタ用　キャップ　[つまみ有り]

USBABCK-B1

UL対応

RoHS対応

主な用途

PCやセットトップボックス、PDAなど、USBのホスト(USB-A)となる機器側のコネクタ保護用

仕様

適合コネクタ	色	つまみ	材質	RoHS	UL	製造
USB Aシリーズ 機器本体側コネクタ	黒	あり	PP	対応	対応 [94HB]	台湾

※材質は主材料を表します。ピグメント(顔料)など基材樹脂以外の成分を含む場合がございます。UL材は主材料における対応を表します。

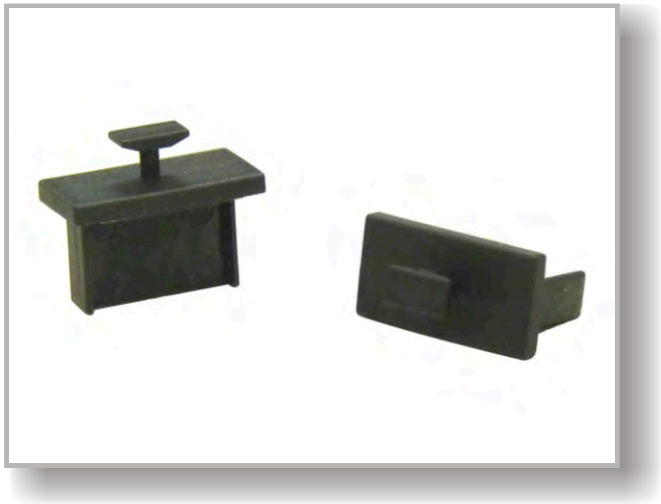

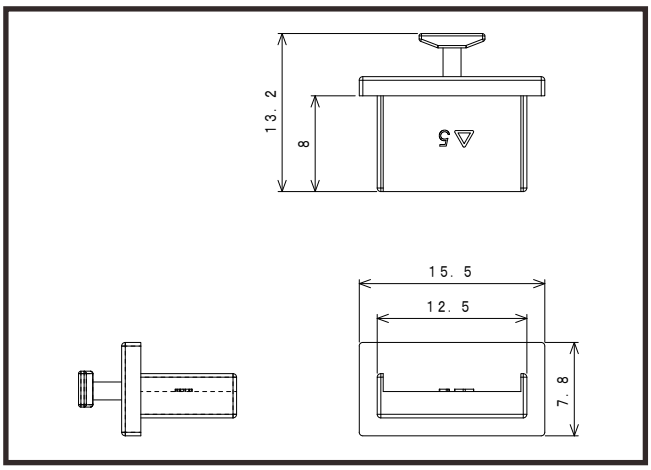

ロットオーダー品

型番	入数	JANコード
USBABCK-B1-1K	1,000	4 543340 150166

小ロオーダー品(小袋)

型番	入数	JANコード
USBABCK-B1-100	100	4 543340 090165
USBABCK-B1-10	10	4 543340 080166

※本製品はコネクタ用キャップ[カバー]です。コネクタ等は付属しておりません。　※仕様は予告なく変更になる場合がございます。

テクノベインズ株式会社　〒110-0016 東京都台東区台東4-21-21 橋本ビル2F 電話:03-3832-7460

https://www.technoveins.co.jp/

https://tvc.jp/ (コネクタキャップ専用ページ)

Jul.2025