TechnoVeins

http://www.technoveins.co.jp/

RJ45タイプ　モジュラジャック用　キャップ　[つまみ有り]

RJ45CAPK-B1

UL対応

RoHS対応

主な用途

PCやセットトップボックス(STB)、ケーブルテレビ、IP電話、ルータ・HUB・ネットワーク機器など、
イーサネット(10/100/1000Base-T)を使用する機器側のコネクタ保護用
RJ45タイプの8芯モジュラ型コンセント/コネクタを使用する配線器具、電子機器用

仕様

適合コネクタ	色	つまみ	材質	RoHS	UL	製造
RJ45モジュラージャック機器本体側	黒	あり	ABS	対応	対応 [94HB]	台湾

※材質は主材料を表します。ピグメント(顔料)など基材樹脂以外の成分を含む場合がございます。UL材は主材料における対応を表します。

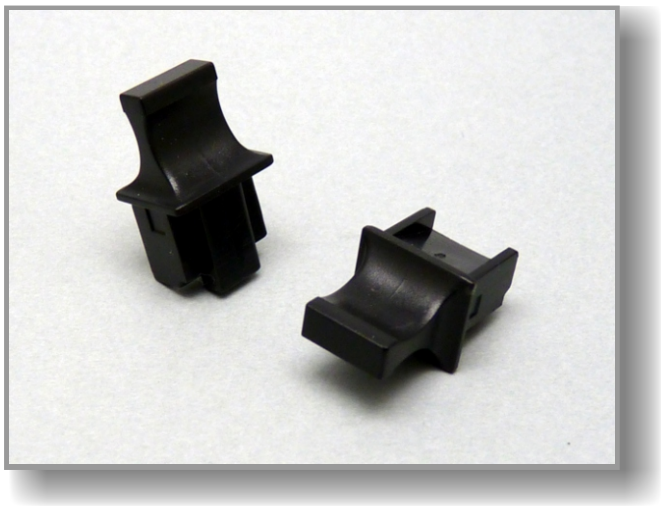

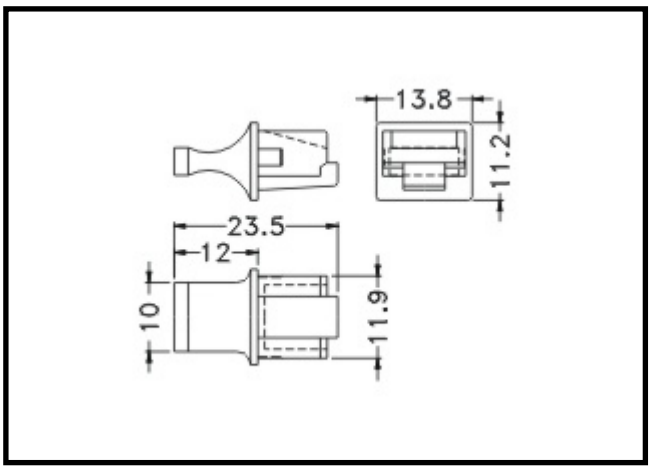

ロットオーダー品

型番	入数	JANコード
RJ45CAPK-B1-500	500	4 543340 141317

小口オーダー品(小袋)

型番	入数	JANコード
RJ45CAPK-B1-100	100	4 543340 091315
RJ45CAPK-B1-10	10	4 543340 081316

※本製品はコネクタ用キャップ[カバー]です。コネクタ等は付属しておりません。　※仕様は予告なく変更になる場合がございます。

テクノベインズ株式会社　〒113-0034 東京都文京区湯島3-31-4　ツナシマ第1ビル　電話:03-3832-7460

Mar.2013